ZENLINE

MINIMAL OUTDOOR

ZENLINE VERTICAL

Sistema de paneles móviles
vertical motorizado.

ZENLINE VERTICAL

Sistema Paneles móviles vertical con Aislamiento Térmico de la marca ZENLINE está diseñada para grandes huecos,
nos permite tener vistas panorámicas y sin obstáculos, permitiendo la máxima apertura.

Una pared de vidrio desaparece, su deslizamiento hacia abajo, sin ocupar espacio adicional.
Sistema motorizado, se puede controlar con control remoto y domótica, múltiples posibilidades de apertura y herrajes de acero Inoxidable con bajo mantenimiento,
Se instala con vidrios selectivos aislantes con cámara de aire o gas argón, lo que nos permite proteger las terrazas tanto en verano como en invierno.

También permite colocar vidrios aislantes con seguridad, vidrios laminados y vidrios termo endurecidos.
El nuevo sistema de Paneles móviles vertical con Aislamiento Térmico de la marca ZENLINE, es una nueva solución para hoteles, restaurante, cafés y terrazas particulares

Paneles verticales ZENLINE con
doble acristalamiento.

ZENLINE VERTICAL

El sistema de paneles móviles verticales con aislamiento térmico.

Aislamiento de alto nivel

El sistema de paneles móviles verticales con Aislamiento Térmico ZEN VERTICAL de la marca ZENLINE, ha alcanzado el nivel más alto de aislamiento, de esta manera conseguimos mantener una terraza en confort tanto en verano como en invierno.

Perfil antipinzamiento

Perfil diseñado en exclusiva para evitar accidentes, sistema basculante.

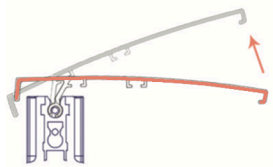

Sistema motorizado

Sistema totalmente motorizado, opción 2 motores, motor ZENLINE y motor SOMFY.

somfy ZENLINE 5 AÑOS GARANTÍA 5 años de garantía

Vista panorámica

El sistema Paneles móviles ZEN VERTICAL, permite tener vistas panorámicas y sin obstáculos, permitiendo la máxima apertura.

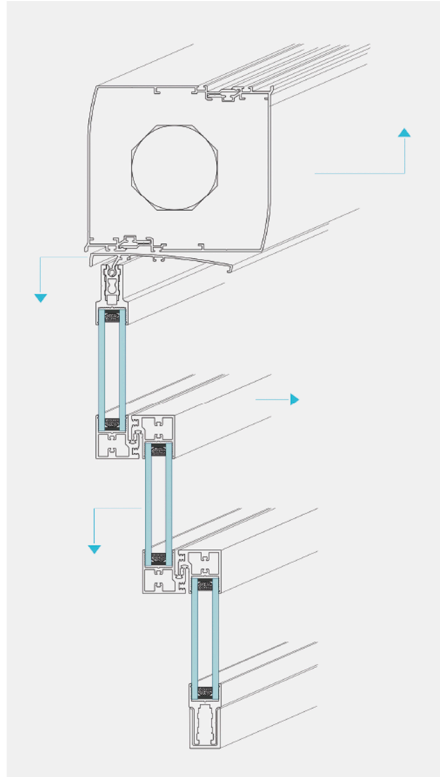

Perfiles minimalistas

Perfiles minimalista con secciones reducidas de 35 mm. el grueso de vidrio máximo de 22 mm.

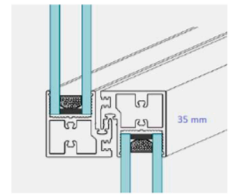

Montaje fácil y rápido

El diseño de perfiles laterales en partes de tapas y diseño del mecanismo del motor, nos permite realizar una instalación fácil y muy rápida.

Componentes acero inoxidable

Todos los componentes de la cortina de vidrio con Aislamiento Térmico ZEN VERTICAL de la marca ZENLINE, son de acero inoxidable y tiene garantía 5 años.

Ensayos certificados

Ensayo impacto · Ensayo viento · Ensayo agua · Ensayo aire

PfB Prüfzentrum für Bauelemente Dipl.-Ing. (FH) Rüdiger Müller — GERMANY TESTED — TEST CERTIFICATE NO. 15/11-A002-C1

CTE CÓDIGO TÉCNICO DE LA EDIFICACIÓN

CE

Distribuidor autorizado

ZENLINE

MINIMAL OUTDOOR

Ver video ZEN VERTICAL

grupo centrocibic

Tel. +34 971 22 95 45 | Fax. +34 971 22 95 44 | C/ Siurells, 21 | Pol. Marratxí Cp. 07141 Marratxí | Mallorca | www.centrocibic.com